DREHSTROM-ASYNCHRONMOTOR AWM 315 LA 4 /PHE

IE3OM31LA456

Allgemeine Daten

Motorart	3~
Typenbezeichnung	AWM
Baugröße	315
Bauform	B3
Gehäuseausführung	L
Gehäusematerial	Grauguß
Isolationsklasse	F/B
Klemmkastenlage	oben AS
Klemmkasten Ausrichtung	KV nach rechts
Gewicht (kg)	1160
Drehrichtung	rechts / links
Schwingstufe	A
Wuchtart	Halbkeil
Kühlungsart	IC411
Ausführung nach	IEC 60034-1
Geräuschgrenzwert	IEC 60034-9

Einflussfaktoren

Betriebsart	S1
Umgebungstemperatur (°C)	-20 bis +40
Aufstellhöhe (m)	1000

Elektrische Daten

Leistung 1 50Hz (kW)	160
Leistung 1 60Hz (kW)	160
Frequenz (Hz)	50/60
Spannung 50Hz (V)	400/690
Spannung 60Hz (V)	460/795
Spannungstoleranz	+/-10%
Schaltungsart	Δ/Y
Polzahl	4
Wirkungsgrad 100% 50Hz (%)	96,1
Wirkungsgrad 75% 50Hz (%)	96,2
Wirkungsgrad 50% 50Hz (%)	93,2
Wirkungsgrad 100% 60Hz (%)	96,2
Leistungsfaktor	0,86
Anlaufstromfaktor (Ia/In)	7,9
Anlaufmomentfaktor (Ma/Mn)	3
Kippmomentfaktor (Mk/Mn)	4
Nennstrom 50Hz (A)	279,42/161,99
Nennstrom 60Hz (A)	242,74/140,79
Eff.Cl. 50Hz	IE3
Eff.Cl. 60Hz	IE3

Mechanische Daten

Drehmoment (Nm)	1028,96/857,60
Drehzahl (1/min)	1485/1782
Kugellager AS	6319.C3
Kugellager BS	6319.C3.VL0241
Lagerung AS	Festlager
Lagerung BS	Loslager
Lagerlebensdauer (h)	20000
zul. Radiallast (X/2)	15500
zul. Radiallast (X0)	22000
zul. Radiallast (Xmax)	9000
zul. Axiallast	7875
zul. Axiallast (V1)	4430
Trägheitsmoment (kgm²)	5,2356

Motor Eigenschaften

Farbton	RAL7030
Lackoberfläche	glänzend
Schutzklasse	IP55
Kabelverschraubung Größe (Kabelanschluss)	2xM63x1,5
Kabelverschraubung Größe (Option)	M20x1,5
Kabelverschraubung (Art)	Standard
Wellenende (mm)	80 x 170
Wellenmaterial	C45
Ausprägung BS	Lüfterflügel Kunststoff

Zusatzoption

Schutzeinrichtung Wicklung	PTC 150°C
UL E480221	✓
CC Nummer	CC325B
Nachschmierung	AS+BS
Kondenswasserbohrung	✓
Verschlussstopfen Kondenswasserbohrung	✓
Öldicht	✓

Maßbilder

Drehstrom-Asynchronmotor
AWM 315 LA 4 /PHE
IE3OM31LA456

Die Zeichnung dient lediglich als Skizze um Maße darzustellen. Das gelieferte Produkt kann von dieser Skizze abweichen. Die detaillierte Beschreibung des Produkts befindet sich im Datenabschnitt (Seite1).
The drawing serves only as a sketch to show dimensions. The delivered product may differ from this sketch. The detailed description of the product can be found in the Data section (page 1).

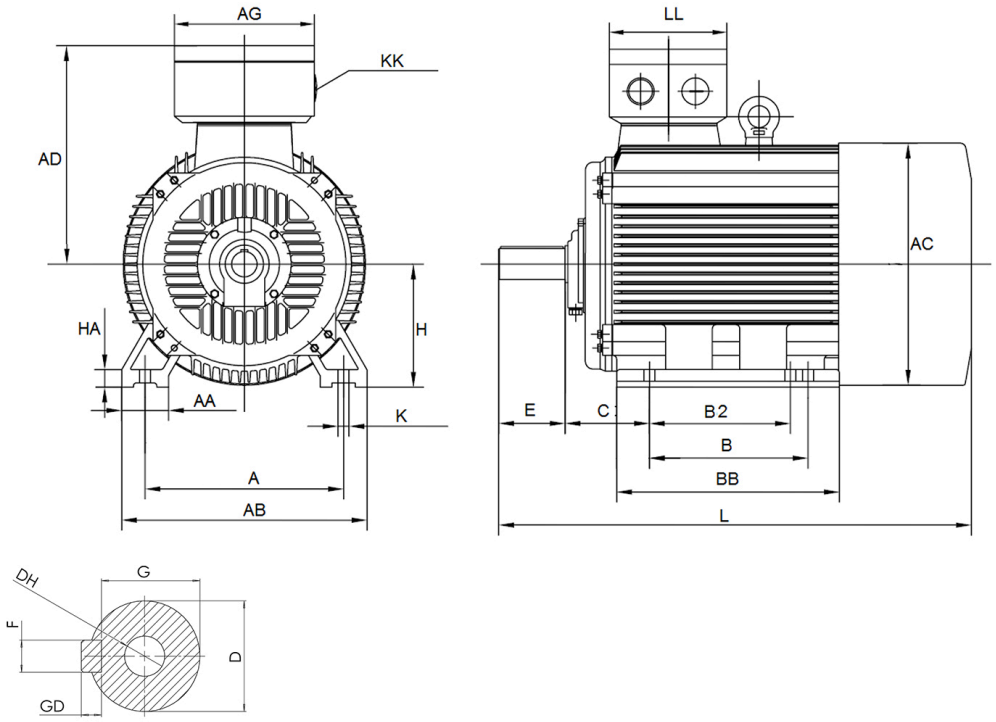

A	AA	AB	AC	AD	AG	B	B2	BB	C	D	E	H	HD	HA	K	L	LM	LA	LB	LD	LL	M	N	P
508	120	630	620	555	305	508	457	680	216	80	170	315	0	45	28	1335	0	0	0	0	305	0	0	0

S	T	F	G	DH	EB	ED	GD
0	0	22	71	M20x42	0	0	0